# MM180B ЛЕСНОЙ ИЗМЕЛЬЧИТЕЛЬНЫЙ КОМПЛЕКС
# ТЕХНИЧЕСКАЯ СПЕЦИФИКАЦИЯ

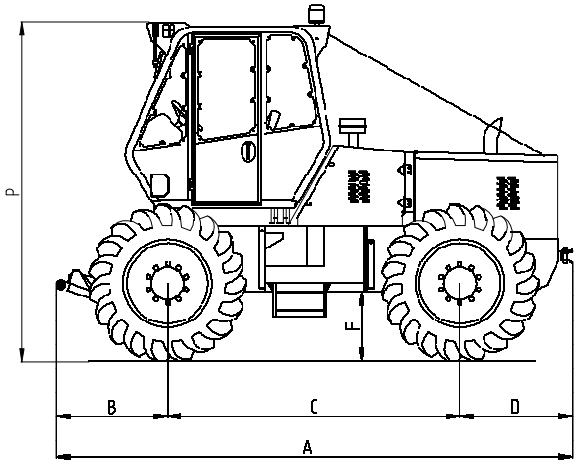


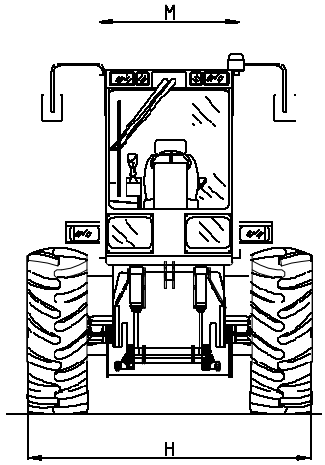


| | | |
|---|---|---|
| Общий вес порожний | | 6,800 кг |
| Скорость: | 1ая передача | 11 км/ч |
| | 2ая передача | 40 км/ч |

| | | | | | |
|---|---|---|---|---|---|
| A | 4,500 мм | D | 1,000 мм | M* | 1,200 мм |
| B | 1,000 мм | F | 530 мм | P | 2,970 мм |
| C | 2,500 мм | H | 2,300 мм | R | 4,800 мм |

* полезная внутренняя Ширина

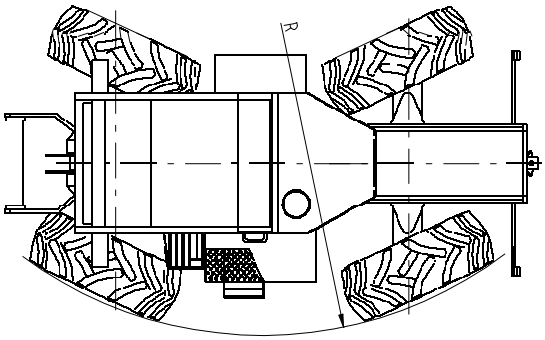


| | |
|---|---|
| ДВИГАТЕЛЬ | 6-цилиндровый двигатель Deutz, Tier3, турбо-дизель, система впрыска common rail, интеркулер, мощность 147 kW / 200 HP, 2300 об/мин, жидкостное охлаждение, электронное управление. Двигатель установлен на сайлентблоках. Гидравлическое управление капотом. Воздушный противоток позволяет очистить радиатор от грязи и пыли. |
| ТРАНСМИССИЯ | Гидростатическая трансмиссия с электронным управлением, насос и мотор с изменяемым объемом, 2-х скоростная коробка скоростей с электро-гидравлическим выбором передачи.<br>Два режима управления:<br>1) Транспортный режим: Трансмиссия управляется напрямую через педаль акселератора (для движения по дорогам);<br>2) Рабочий режим: Пропорциональное управление с постоянными оборотами двигателя и плавной регулировкой скорости (для работы с оборудованием).<br>2 скорости: 1-ая скорость, 0-11 км/ч вперед/назад; 2-ая скорость, 0-40 км/ч вперед/назад.<br>Педаль акселератора (изменение скорости) и потенциометр акселератора на джойстике (ограниченная скорость).<br>Электрическое управление переключателем, доступным на джойстике, либо на рулевой колонке.<br>1-ая скорость, 0-5 км/ч вперед/назад, доступна как опция. |
| ПРИВОД | Постоянный полный привод. |

| | |
|---|---|
| РУЛЕВОЕ УПРАВЛЕНИЕ | Усилитель руля с тремя различными режимами:<br>Передние колеса;<br>Управление всеми 4 колесами;<br>Крабовый режим. |
| МОСТЫ | Передний и задний мост со встроенными редукторами и гидроцилиндрами рулевого управления. Жесткий передний мост и свободный задний мост с независимой подвеской.<br>Полный привод с дифференциалом на обеих мостах.<br>Электро-гидравлический привод блокировки дифференциала для 100% блокировки обоих мостов. |
| РАБОЧИЙ ТОРМОЗ | Тормозные диски в масляной ванне, действующие на дифференциальный выход.<br>Управляется с помощью педали тормоза, с гидравлическим двухконтурным усилителем тормозов. |
| СТОЯНОЧНЫЙ ТОРМОЗ | Отрицательного типа, с гидравлическим приводом, действующий на переднюю ось дифференциального выхода. |
| РАМА | Изготовлена из сварных, металлических пластин особой толщины. Структура, торсион свободный блок. |
| БАКИ | Гидравлическое масло: 200 л (охлаждаемое).<br>Дизель: 160 л.<br>Охлаждающая жидкость: 24 л.<br>Масло двигателя: 19 л. |
| СЕРВИСНАЯ ГИДРАВЛИЧЕСКАЯ СИСТЕМА | 2 тандемных, гидравлических, шестеренчатых насоса для вспомогательных элементов управления. Рабочее давление: 230 бар. Фильтры на двух секциях и обратных линиях.<br>Воздушный противоток позволяет очистить радиатор от грязи и пыли.<br>Трехточечная, пропорционально-контролируемая навеска, тип гидравлического питания ON/OFF. |
| ТРАНСИМИССИЯ ПЕРЕДНЕЙ НАВЕСКИ | Гидравлическая трансмиссия замкнутого контура, насос переменной производительностью. Мак. Производительностью: 300 л/мин. Мак. давление: 420 бар. |
| КАБИНА | Структура соответствует директивам ROPS и FOPS, шумоизолирована и установлена на сайлетблоках, возможно гидравлическое изменение наклона. Панорамная обзорность 360°. Компактная инструментальная панель. Управление двумя джойстиками, установленных на правом подлокотнике. Внутренняя шумозащитная и теплостойкая обшивка. Подсветка салона. Кондиционер с ручным управлением. Жидкостная, система обогрева и система оттаивания. Пневматическое сиденье, настраиваемое по вертикали и по горизонтали, оснащенное ремнями безопасности и подлокотниками.<br>Лобовое и боковые прозрачные стекла сделаны из ударостойкого, толстостенного поликарбоната. Закаленное заднее стекло. |
| ЭЛЕКТРО ОБОРУДОВАНИЕ | Встроенный рабочий свет (4 спереди и 4 сзади). Выдвигаемые зеркала с обогревом, 1 съемный проблесковый маячок со штыковым соединением. Стеклоочиститель. Предустановка для радиооборудования.<br>Напряжение = 24В DC - Батареи = две, 12V DC x 55 Ah (690 CCA минимум)<br>Генератор = 80 A |
| СТАНДАРТНЫЕ ШИНЫ | 540/65-26.5 ALLIANCE с лесным профилем, армированные диски колес, защита клапана подкачки. Максимальная колея = 2,400 mm. |
| ПЕРЕДНЕЕ ПОДЪЕМНОЕ УСТРОЙСТВО | Гидравлическое управление, жесткое переднее подъемное устройство с выбором одинарного/двойного рабочего режима управления, 2-ая категория сцепления.<br>Грузоподъемность: 4,200 кг.<br>Гидравлические соединения два+два. Высота подъема: 1,200 мм . |
| ДОПОЛНИТЕЛЬНОЕ ОБОРУДОВАНИЕ | Жесткая задняя автоматическая сцепка 2-ой категории, грузоподъемностью до 3500кг.<br>Задняя буксировочная лебедка на 7.5т, с радио управлением (как альтернатива задней сцепки).<br>Блокировка заднего, качающегося моста.<br>Гидравлическая тормозная система для прицепа 10т<br>Плавающий режим передней навески.<br>Стеклоочиститель правого, бокового и заднего стекла.<br>Подогрев лобового двухслойного стекла.<br>Подогрев правого бокового и заднего стекла.<br>Подогрев зеркал.<br>Зеркало заднего вида в кабине.<br>Второй выдвижной проблесковый маячок.<br>Плита для переднего навесного оборудования VSS.<br>Комплект для холодного запуска (подогрев охлаждающей жидкости двигателя). |

СМАРТ-М
WWW.MERLO.SU
тел./факс: +7 (495) 644-49-02, 644-49-03;
E-mail: info@merlo.su

TREEMME MERLO GROUP
Via Passatore 2/A - 12010 S. Defendente di Cervasca – Cuneo - Italy
Tel.: ++39 0171 687409 - Fax: ++39 0171 687486 – www.treemme.info - e-mail: info@treemme.info