MERLO

MERLO-VOSTOK
141011, Россия, Московская обл.,
г. Мытищи, Фуражный проезд,
владение 4, стр. 2
Тел.: 8-800-50-518-50

info@merlo.ru
www.merlo.ru

Ваш дилер Merlo

КОМПАКТНЫЕ
Телескопические погрузчики

MERLO

РАБОЧИЕ ХАРАКТЕРИСТИКИ	P27.6EE 4 PLUS	P27.6EE 4 TOP
ХАРАКТЕРИСТИКИ		
Общая собственная масса (кг)	4850	4850
Макс. грузоподъемность (кг)	2700	2700
Высота подъема (м)	5,9	5,9
Макс. вылет (м)	3,3	3,3
Грузоподъемность при макс. высоте (кг)	1800	1800
Грузоподъемность при макс. вылете (кг)	1000	1000
Секции стрелы	2	2
ДВИГАТЕЛЬ		
Двигатель с турбонаддувом	Kohler	Kohler
Объем двигателя (см^3) / кол-во цилиндров	2500/4	2500/4
Мощность двигателя (кВт/л. с.)	55/75	55/75
Экологический класс двигателя	TIER IV	TIER IV
Свечи предпускового подогрева двигателя	●	●
Топливный бак (л)	70	70
ТРАНСМИССИЯ		
Макс. скорость (км/ч)	40	40
Гидростатическая трансмиссия - КПП	● - 1V	● - 1V
Мосты	Осевые	Осевые
Редукторы	Планетарные	Планетарные
Тормозная система машины	Сухие дисковые	Сухие дисковые
Автоматический стояночный тормоз	●	●
ГИДРАВЛИКА		
Гидравлический насос рабочего оборудования	шестерёнчатый	шестерёнчатый
Производительность/давление (л/мин - бар)	95-210	95-210
Гидравлический бак	70	70
Гидравлический выход на конце стрелы	●	●
Задние гидравлические выходы	○	○
КАБИНА		
Оснащение кабины	Premium	Premium
Кабина FOPS II уровня и ROPS	●	●
Органы управления в кабине	электромехан. джойстик	электромехан. джойстик
Стеклоочиститель на крыше кабины	●	●
Фары рабочего освещения на кабине (2+2) LED	●	●
Воздушный кондиционер	●	●
Педаль точной подачи (inching pedal)	●	●
Радиоподготовка (электропроводка и громкоговорители)	●	●
Солнцезащитная шторка	●	●
КОНФИГУРАЦИЯ		
Блокировка заднего дифференциала	●	●
Подвеска стрелы (B.S.S.- Boom Suspension System)	○	○
Tac-lock (система быстрой смены навесок с гидрозамком)	●	●
Вилы паллетные (2 перемещаемых зубца) длиной 1200 мм	●	●
Ковш V=1700 л пр-ва MERLO (Италия) для мат-ла плот. до 900 кг/м^3	●	●
Лезвие сменное пр-ва MERLO (Италия) для ковша	●	●
Нерегулируемый буксировочный крюк	●	●
Полный привод	●	●
Управление поворотом 4-х колес	●	●
Три способа рулевого управления	●	●
Стандартные шины	12-16.5	12-16.5
Дополнительные шины	12/75-18; 300/80-15.3	12/75-18; 300/80-15.3

● в стандартной комплектации
○ опционально

ДИАГРАММА ГРУЗОПОДЪЕМНОСТИ

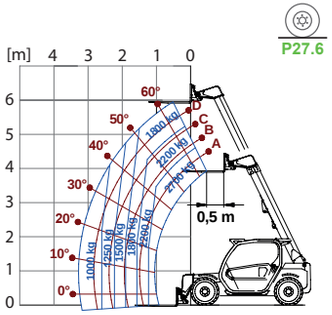

ГАБАРИТНЫЕ РАЗМЕРЫ

	P27.6EE 4 PLUS	P27.6EE 4 TOP
A (мм)	3910	3910
B (мм)	820	820
C (мм)	2450	2450
D (мм)	640	640
E (мм)	3495	3495
F (мм)	270	270
H (мм)	1860	1860
M (мм)	1010	1010
P (мм)	1960	1960
R (мм)	3370	3370
S (мм)	4200	4200
Z (мм)	850	850

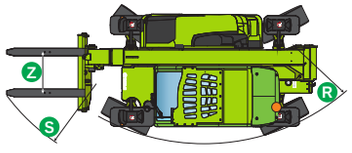

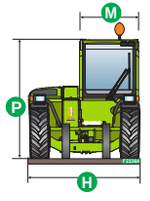

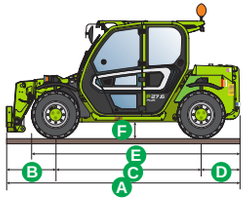

РАБОЧИЕ ХАРАКТЕРИСТИКИ	TF33.7-EE (TF33.7-115 EE)	TF30.9-EE (TF30.9-115 EE)
ХАРАКТЕРИСТИКИ		
Общая собственная масса (кг)	6600	7100
Макс. грузоподъемность (кг)	3300	3000
Высота подъема (м)	6,6	8,6
Макс. вылет (м)	3,5	5,7
Грузоподъемность при макс. высоте (кг)	2600	1200
Грузоподъемность при макс. вылете (кг)	1350	600
Секции стрелы	2	3
ДВИГАТЕЛЬ		
Двигатель с турбонаддувом	Deutz TCD3.6	Deutz TCD3.6
Объем двигателя (см^3) / кол-во цилиндров	3600/4	3600/4
Мощность двигателя (кВт/л. с.)	70/95 (85/115)	70/95 (85/115)
Экологический класс двигателя	STAGE III	STAGE III
Свечи предпускового подогрева двигателя	●	●
Радиатор охлаждения с системой реверсивного продува	●	●
Топливный бак (л)	85	85
ТРАНСМИССИЯ		
Макс. скорость (км/ч)	40	40
Гидростатическая трансмиссия - КПП	● - 2V	● - 2V
EPD (EcoPowerDrive) с электронным управлением	●	●
Мосты	Осевые	Осевые
Редукторы	Планетарные	Планетарные
Тормозная система машины	Сухие дисковые	Сухие дисковые
Автоматический стояночный тормоз	●	●
ГИДРАВЛИКА		
Гидравлический насос + гидрораспределитель	**LS+FS**	LS+FS
Производительность/давление (л/мин - бар)	125-210	125-210
Гидравлический бак	85	85
Гидравлический выход на конце стрелы	●	●
Задние гидравлические выходы	○	○
КАБИНА		
Оснащение кабины	Premium	Premium
Система адаптивного управления устойчивостью ASCS	Light	Light
Дисплей системы ASCS	○	○
Кабина FOPS II уровня и ROPS	●	●
Органы управления в кабине	электронный джойстик	электронный джойстик
Двойное управление переключением реверса	на джойстике и подрул. перекл.	на джойстике и подрул. перекл.
Стеклоочиститель на крыше кабины	●	●
Фары рабочего освещения на кабине (2+2) LED	●	●
Воздушный кондиционер	●	●
Педаль точной подачи (inching pedal)	●	●
Радиоподготовка (электропроводка и громкоговорители)	●	●
Солнцезащитная шторка	●	●
КОНФИГУРАЦИЯ		
Блокировка заднего дифференциала	●	●
Подвеска стрелы (B.S.S.- Boom Suspension System)	○	○
Tac-lock (система быстрой смены навесок с гидрозамком)	●	●
Вилы паллетные (2 перемещаемых зубца) длиной 1200 мм	●	●
Ковш V=2000 л пр-ва MERLO (Италия) для мат-ла плот. до 900 кг/м^3	●	●
Лезвие сменное пр-ва MERLO (Италия) для ковша	●	●
Нерегулируемый буксировочный крюк	●	●
Зеркало обзора при движении назад	●	●
Пневматическая система торможения прицепа	○	○
Гидравлическая система торможения прицепа	○	○
Полный привод	●	●
Управление поворотом 4-х колес	●	●
Три способа рулевого управления	●	●
Стандартные шины	400/70-20	400/70-20
Дополнительные шины	405/70-24, 400/70-24	405/70-24, 400/70-24

● в стандартной комплектации
○ опционально

ДИАГРАММЫ ГРУЗОПОДЪЕМНОСТИ

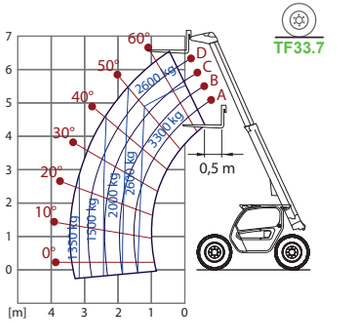

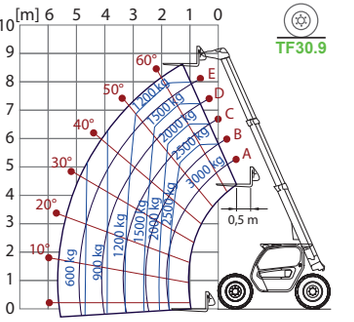

ГАБАРИТНЫЕ РАЗМЕРЫ
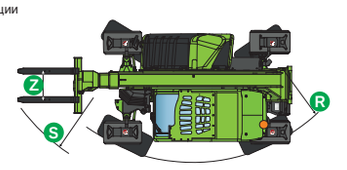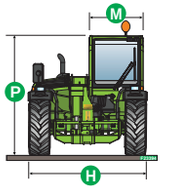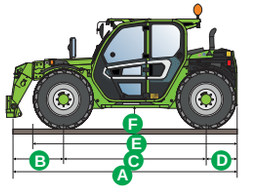
	TF33.7-EE TF33.7-115 EE	TF30.9-EE TF30.9-115 EE
A (мм)	4310	4330
B (мм)	970	990
C (мм)	2740	2740
D (мм)	600	600
E (мм)	3910	3910
F (мм)	290	290
H (мм)	2100	2100
M (мм)	995	995
P (мм)	2120 (2020 L)	2120 (2020 L)
R (мм)	3930	3930
S (мм)	4660	4660
Z (мм)	850	850